Serie B, cinque pezzi. Legno di abete.
Spessore: 20 mm, altezza: 40 mm
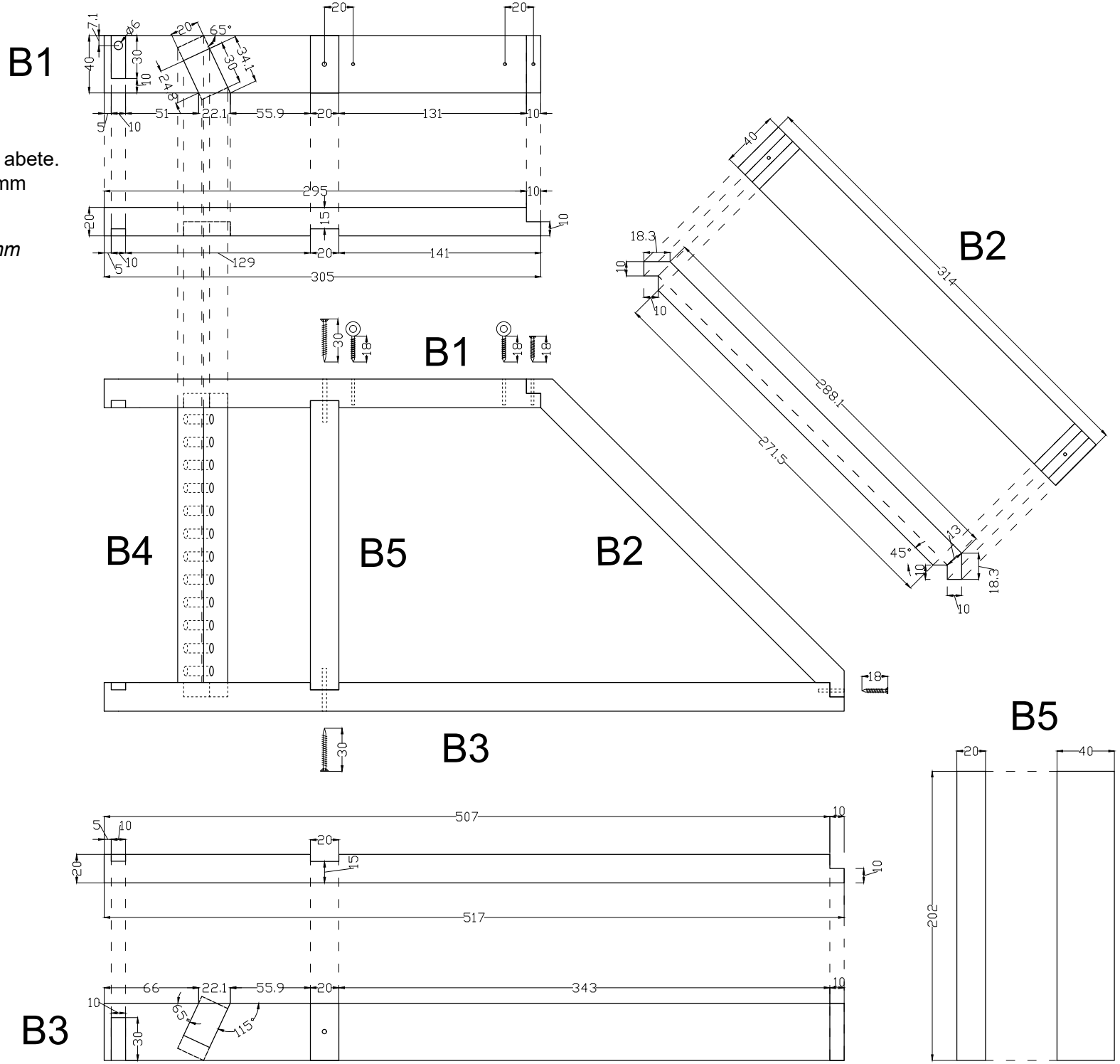
B series, five pieces. Fir wood.
Thickness: 20 mm, height: 40 mm